EV3B73/EV3B83

Controllori per unità refrigerate, con protezione compressore contro le fluttuazioni della tensione di rete

PLEASE READ CAREFULLY
and save this document
CONSIDER THE ENVIRONMENT

I ITALIANO

- controllori per unità a bassa temperatura
- alimentazione 115... 230 VAC
- sonda cella e sonda ausiliaria (PTC/NTC/Pt 1000)
- ingresso micro porta/multifunzione
- relè compress. da 16 A res. @ 250 VAC (EV3B73) o da 30 A res. @ 250 VAC (EV3B83)
- protezione compressore contro le fluttuazioni della tensione di rete
- regolazione per caldo o per freddo

1 DIMENSIONI E INSTALLAZIONE

Dimensioni in mm (in); installazione a pannello, con staffe a scatto (in dotazione).

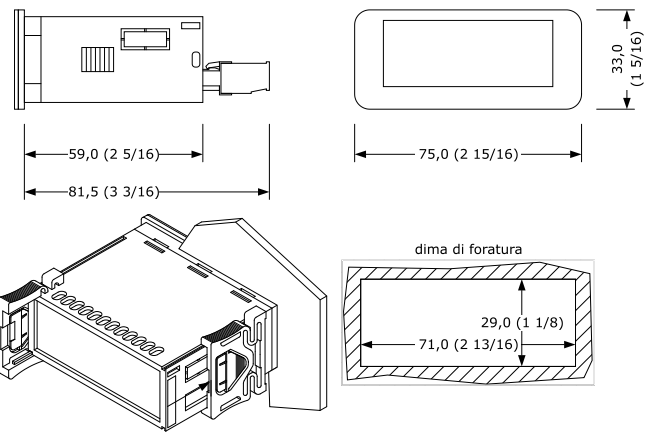

AVVERTENZE PER L'INSTALLAZIONE

- lo spessore del pannello deve essere compreso tra 0,8 e 2,0 mm (1/32 e 1/16 in)
- accertarsi che le condizioni di lavoro rientrino nei limiti riportati nel capitolo *DATI TECNICI*
- non installare il dispositivo in prossimità di fonti di calore, di apparecchi con forti magneti, di luoghi soggetti alla luce solare diretta, pioggia, umidità, polvere eccessiva, vibrazioni meccaniche o scosse
- in conformità alle normative sulla sicurezza, la protezione contro eventuali contatti con le parti elettriche deve essere assicurata mediante una corretta installazione; tutte le parti che assicurano la protezione devono essere fissate in modo tale da non poter essere rimosse senza l'aiuto di un utensile.

2 COLLEGAMENTO ELETTRICO

ATTENZIONE

- utilizzare cavi di sezione adeguata alla corrente che li percorre
- per ridurre eventuali disturbi elettromagnetici, collocare i cavi di potenza il più lontano possibile da quelli di segnale

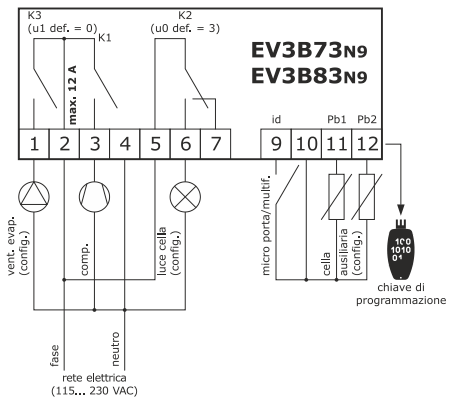

AVVERTENZE PER IL COLLEGAMENTO ELETTRICO

- se si utilizzano avvitatori elettrici o pneumatici, moderare la coppia di serraggio
- se il dispositivo è stato portato da un luogo freddo a uno caldo, l'umidità potrebbe aver condensato all'interno; attendere circa un'ora prima di alimentarlo
- accertarsi che la tensione di alimentazione, la frequenza elettrica e la potenza elettrica rientrino nei limiti riportati nel capitolo *DATI TECNICI*
- scollegare l'alimentazione prima di procedere con qualunque tipo di manutenzione
- non utilizzare il dispositivo come dispositivo di sicurezza
- per le riparazioni e per informazioni rivolgersi alla rete vendita EVCO

3 PRIMO UTILIZZO

1. Eseguire l'installazione del modo illustrato nel capitolo *DIMENSIONI E INSTALLAZIONE*.
2. Dare alimentazione al dispositivo nel modo illustrato nel capitolo *COLLEGAMENTO ELETTRICO*: verrà avviato un test interno.
   Il test richiede tipicamente alcuni secondi; alla conclusione del test il display si spegne.
3. Configurare il dispositivo con la procedura illustrata nel paragrafo *Impostazione dei parametri di configurazione*.
   Parametri di configurazione che è opportuno impostare per il primo utilizzo:

PAR.	DEF.	PARAMETRO	MIN... MAX.
SP	**0.0**	setpoint	r1... r2
P0	**1**	tipo di sonda	0 = PTC 1 = NTC 2 = Pt 1000
P2	**0**	unità di misura temperatura	0 = °C 1 = °F
d1	**0**	tipo di sbrinamento	0 = elettrico 1 = a gas caldo 2 = per fermata compressore

   In seguito accertarsi che le rimanenti impostazioni siano opportune; si veda il capitolo *PARAMETRI DI CONFIGURAZIONE*.
4. Togliere alimentazione al dispositivo.
5. Eseguire il collegamento elettrico nel modo illustrato nel capitolo *COLLEGAMENTO ELETTRICO* senza dare alimentazione al dispositivo.
6. Dare nuovamente alimentazione al dispositivo.

4 INTERFACCIA UTENTE E FUNZIONI PRINCIPALI

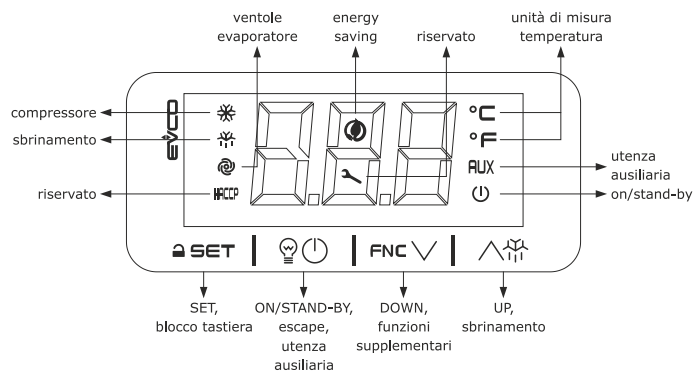

4.1 Accensione/spegnimento del dispositivo

1.	SET	Se POF = 1, toccare per 4 s il tasto ON/STAND-BY.

Se il dispositivo è acceso, il display visualizza la grandezza P5 (default "temperatura della cella"); se il display visualizza un codice di allarme, si veda il capitolo *ALLARMI*.

LED	ACCESO	SPENTO	LAMPEGGIANTE
	compressore acceso	compressore spento	- protezione compressore in corso - impostazione setpoint in corso
	sbrinamento attivo	-	- ritardo sbrinamento in corso - gocciolamento attivo
	ventole dell'evaporatore accese	ventole dell'evaporatore spente	fermo ventole dell'evaporatore in corso
HACCP	riservato	-	-
	energy saving attivo	-	-
	riservato	-	-
°C/°F	visualizzazione temperatura	-	-
AUX	luce cella o carico da tasto acceso	luce cella o carico da tasto spento	- luce cella accesa da ingresso digitale - ritardo utenza ausiliaria in corso
	dispositivo spento	dispositivo acceso	accensione/spegnimento dispositivo in corso

Trascorsi 30 s senza aver operato con i tasti il display visualizzerà la label "**Loc**" e la tastiera si bloccherà automaticamente.

4.2 Sblocco della tastiera

Toccare per 1 s un tasto: il display visualizzerà la label "**UnL**".

4.3 Impostazione del setpoint

Assicurarsi che la tastiera non sia bloccata.

1.	SET	Toccare il tasto SET.
2.	FNC UP/DOWN	Toccare il tasto UP o il tasto DOWN entro 15 s per impostare il valore nei limiti r1 e r2 (default "-40... 50").
3.	SET	Toccare il tasto SET (o non operare per 15 s).

4.4 Attivazione dello sbrinamento in modo manuale (se r5 = 0, default)

Assicurarsi che la tastiera non sia bloccata.

1.	UP	Toccare per 4 s il tasto UP.

Se P4 = 1 (default), lo sbrinamento viene attivato a condizione che la temperatura dell'evaporatore sia inferiore alla soglia d2.

4.5 Accensione/spegnimento della luce cella (se u0 = 3, default o se u1 = 3)

1.	ON/STAND-BY	Toccare il tasto ON/STAND-BY.

4.6 Accensione/spegnimento del carico da tasto (se u0 = 1)

Assicurarsi che la tastiera non sia bloccata.

1.	ON/STAND-BY	Toccare il tasto ON/STAND-BY (per 2 s se u1 = 3).

5 FUNZIONI SUPPLEMENTARI

5.1 Visualizzazione/cancellazione delle ore di funzionamento del compressore

Assicurarsi che la tastiera non sia bloccata.

1.	DOWN	Toccare per 4 s il tasto DOWN.
2.	FNC UP/DOWN	Toccare il tasto UP o il tasto DOWN entro 15 s per selezionare una label.

LAB.	SIGNIFICATO
CH	visualizzazione delle centinaia di ore di funzionamento del compressore
rCH	cancellazione delle ore di funzionamento del compressore

3.	SET	Toccare il tasto SET.
4.	FNC UP/DOWN	Toccare il tasto UP o il tasto DOWN per impostare "**149**" (per selezione **rCH**).
5.	SET	Toccare il tasto SET.
6.	ON/STAND-BY	Toccare il tasto ON/STAND-BY (o non operare per 60 s) per uscire dalla procedura.

5.2 Visualizzazione delle temperature rilevate dalle sonde

Assicurarsi che la tastiera non sia bloccata.

1.	DOWN	Toccare per 4 s il tasto DOWN.
2.	FNC UP/DOWN	Toccare il tasto UP o il tasto DOWN entro 15 s per selezionare una label.

LAB.	SIGNIFICATO
Pb1	temperatura della cella
Pb2	temperatura ausiliaria

3.	SET	Toccare il tasto SET.
4.	ON/STAND-BY	Toccare il tasto ON/STAND-BY (o non operare per 60 s) per uscire dalla procedura.

5.3 Visualizzazione della tensione di rete

Assicurarsi che la tastiera non sia bloccata.

1.	DOWN	Toccare per 4 s il tasto DOWN.
2.	FNC UP/DOWN	Toccare il tasto UP o il tasto DOWN entro 15 s per selezionare "**UOL**".
3.	SET	Toccare il tasto SET.
4.	ON/STAND-BY	Toccare il tasto ON/STAND-BY (o non operare per 60 s) per uscire dalla procedura.

6 IMPOSTAZIONI

6.1 Impostazione dei parametri di configurazione

1.	SET	Toccare per 4 s il tasto SET: il display visualizzerà la label "**PA**".
2.	SET	Toccare il tasto SET.
3.	FNC UP/DOWN	Toccare il tasto UP o il tasto DOWN entro 15 s per impostare il valore PAS (default "**-19**").
4.	SET	Toccare il tasto SET (o non operare per 15 s): il display visualizzerà la label "**SP**".
5.	FNC UP/DOWN	Toccare il tasto UP o il tasto DOWN per selezionare un parametro.
6.	SET	Toccare il tasto SET.
7.	FNC UP/DOWN	Toccare il tasto UP o il tasto DOWN entro 15 s per impostare il valore.
8.	SET	Toccare il tasto SET (o non operare per 15 s).
9.	SET	Toccare per 4 s il tasto SET (o non operare per 60 s) per uscire dalla procedura.

6.2 Ripristino delle impostazioni di fabbrica (default) e memorizzazione di impostazioni personalizzate quali di fabbrica

ATTENZIONE

- assicurarsi che le impostazioni di fabbrica siano opportune; si veda il capitolo *PARAMETRI DI CONFIGURAZIONE*
- la memorizzazione di impostazioni personalizzate sovrascrive quelle di fabbrica

1.	SET	Toccare per 4 s il tasto SET: il display visualizzerà la label "**PA**".
2.	SET	Toccare il tasto SET.
3.	UP/DOWN	Toccare il tasto UP o il tasto DOWN entro 15 s per impostare il valore.

VAL.	SIGNIFICATO
149	valore per il ripristino delle informazioni di fabbrica (default)
161	valore per la memorizzazione di impostazioni personalizzate quali di fabbrica

4.	SET	Toccare il tasto SET (o non operare per 15 s): il display visualizzerà la label "**dEF**" (per impostazione valore "**149**") o la label "**MAP**" (per impostazione valore "**161**").
5.	SET	Toccare il tasto SET.
6.	UP/DOWN	Toccare il tasto UP o il tasto DOWN entro 15 s per impostare "**4**".
7.	SET	Toccare il tasto SET (o non operare per 15 s): il display visualizzerà per 4 s "**- - -**" lampeggiante, dopodiché il dispositivo uscirà dalla procedura.
8.	Interrompere l'alimentazione del dispositivo.	
9.	SET	Toccare per 2 s il tasto SET prima del punto 6. per uscire anzitempo dalla procedura.

7 PARAMETRI DI CONFIGURAZIONE

N.	PAR.	DEF.	SETPOINT	MIN... MAX.
1	SP	**0.0**	setpoint	r1... r2
N.	**PAR.**	**DEF.**	**INGRESSI ANALOGICI**	**MIN... MAX.**
2	CA1	**0.0**	offset sonda cella	-25... 25 °C/°F
3	CA2	**0.0**	offset sonda ausiliaria	-25... 25 °C/°F
4	P0	**1**	tipo di sonda	0 = PTC 1 = NTC
5	P1	**1**	abilita punto decimale °C	0 = no 1 = sì
6	P2	**0**	unità di misura temperatura	0 = °C 1 = °F
7	P4	**1**	funzione sonda ausiliaria	0 = disabilitata 1 = sonda evaporatore (sbrinamento + ventole) 2 = sonda condensatore
8	P5	**0**	grandezza a display	0 = temperatura cella 1 = setpoint 2 = temperatura ausiliaria
9	P8	**5**	tempo rinfresco display	0... 250 s : 10
N.	**PAR.**	**DEF.**	**REGOLAZIONE**	**MIN... MAX.**
10	r0	**2.0**	differenziale setpoint	1... 15 °C/°F
11	r1	**-40**	setpoint minimo	-99 °C/°F... r2
12	r2	**50.0**	setpoint massimo	r1... 199 °C/°F
13	r4	**0.0**	offset setpoint in energy saving	0... 99 °C/°F
14	r5	**0**	regolazione per caldo o per freddo	0 = per freddo 1 = per caldo
15	r12	**0**	posizione differenziale r0	0 = asimmetrico 1 = simmetrico
N.	**PAR.**	**DEF.**	**COMPRESSORE**	**MIN... MAX.**
16	C0	**0**	ritardo compressore on da power-on	0... 199 min
17	C2	**3**	tempo minimo compressore off	0... 199 min 0 = protezione compressore contro le fluttuazioni della tensione di rete disabilitata
18	C3	**0**	tempo minimo compressore on	0... 199 s
19	C4	**0**	tempo compressore off in allarme sonda cella	0... 240 min
20	C5	**10**	tempo compressore on in allarme sonda cella	0... 240 min
21	C6	**80.0**	soglia segnalazione alta condensazione	0... 199 °C/°F differenziale = 2 °C/4 °F
22	C7	**90.0**	soglia allarme alta condensazione	0... 199 °C/°F
23	C8	**1**	ritardo allarme alta condensazione	0... 15 min
24	C14	**190**	soglia tensione di rete al di sotto della quale il compressore non viene acceso	0... 300 V il dispositivo effettua un tentativo di accensione ogni 30 s
25	C15	**180**	soglia tensione di rete al di sotto della quale il compressore viene spento	0... 300 V se tempo C17 soddisfatto
26	C16	**260**	soglia tensione di rete al di sopra della quale il compressore non viene acceso o viene spento	0... 300 V se tempo C17 soddisfatto il dispositivo effettua un tentativo di accensione ogni 30 s
27	C17	**5**	durata consecutiva della permanenza della tensione di rete al di fuori delle soglie C15 e C16 per spegnimento del compressore	0... 60 s
28	C18	**5**	numero consecutivo di accensioni del compressore fallite per effetto della tensione di rete al di fuori delle soglie C14 e C16 tale da provocare l'accensione forzata del compressore	0... oo 0 = protezione compressore contro le fluttuazioni della tensione di rete disabilitata oo= il dispositivo non effettua mai l'accensione forzata del compressore l'interruzione dell'alimentazione azzera il conteggio
N.	**PAR.**	**DEF.**	**SBRINAMENTO (se r5 = 0)**	**MIN... MAX.**
29	d0	**8**	intervallo sbrinamento automatico	0... 99 h 0 = solo manuale se d8 = 3, intervallo massimo
30	d1	**0**	tipo di sbrinamento	0 = elettrico 1 = a gas caldo 2 = per fermata compressore
31	d2	**2.0**	soglia fine sbrinamento	-99... 99 °C/°F
32	d3	**30**	durata sbrinamento	0... 99 min se P4 = 1, durata massima
33	d4	**0**	abilita sbrinamento al power-on	0 = no 1 = sì
34	d5	**0**	ritardo sbrinamento da power-on	0... 199 min
35	d6	**2**	grandezza a display in sbrinamento	0 = temperatura cella 1 = display bloccato 2 = label dEF
36	d7	**2**	tempo gocciolamento	0... 15 min
37	d8	**0**	modalità conteggio intervallo sbrinamento	0 = ore dispositivo on 1 = ore compressore on 2 = ore temperatura evaporatore < d9 3 = adattativo
38	d9	**0.0**	soglia evaporazione per conteggio intervallo sbrinamento automatico	-99... 99 °C/°F
39	d11	**0**	abilita allarme timeout sbrinamento	0 = no 1 = sì

40	d15	**0**	tempo consecutivo compressore on per sbrinamento a gas caldo	0... 99 min
41	d18	**40**	intervallo sbrinamento adattativo	0... 999 min se compressore on + temperatura evaporatore < d22 0 = solo manuale
42	d19	**3.0**	soglia per sbrinamento adattativo (relativa a temperatura ottimale evaporazione)	0... 40 °C/°F temperatura ottimale evaporazione - d19
43	d20	**180**	tempo consecutivo compressore on per sbrinamento	0... 500 min 0 = disabilitato
44	d22	**0.0**	soglia evaporazione per conteggio intervallo sbrinamento adattativo (relativa a temperatura ottimale evaporazione)	-10... 10 °C/°F temperatura ottimale evaporazione + d22
N.	PAR.	DEF.	ALLARMI DI TEMPERATURA	MIN... MAX.
45	A1	**10.0**	soglia allarme bassa temperatura (relativa a setpoint)	0... 199 °C/°F 0 = disabilitato
46	A4	**10.0**	soglia allarme alta temperatura (relativa a setpoint)	0... 199 °C/°F 0 = disabilitato
47	A6	**12**	ritardo allarme alta temperatura da power-on	0... 99 min x 10
48	A7	**15**	ritardo allarmi alta/bassa temperatura	0... 199 min
49	A8	**15**	ritardo allarme alta temperatura post sbrinamento	0... 240 min
50	A9	**15**	ritardo allarme alta temperatura da chiusura porta	0... 240 min
51	A11	**2.0**	differenziale ripristino allarmi alta/bassa temperatura	1... 15 °C/°F
N.	PAR.	DEF.	VENTOLE	MIN... MAX.
52	F0	**3**	modalità ventole evaporatore in normale funzionamento	0 = off 1 = on 2 = funzione di F15 e F16 se compressore off, on se compressore on 3 = termoregolate (con F1) 4 = termoregolate (con F1) se compressore on
53	F1	**-1.0**	soglia regolazione ventole evaporatore	-99... 99 °C/°F differenziale = 2 °C/4 °F
54	F2	**0**	modalità ventole evaporatore in sbrinamento e gocciolamento	0 = off 1 = on
55	F3	**2**	tempo massimo fermo ventole evaporatore	0... 15 min
56	F4	**0**	tempo ventole evaporatore off in energy saving	0... 199 s x 10
57	F5	**10**	tempo ventole evaporatore on in energy saving	0... 199 s x 10
58	F15	**0**	tempo ventole evaporatore off con compressore off	0... 240 s se F0 = 2
59	F16	**1**	tempo ventole evaporatore on con compressore off	0... 240 s se F0 = 2
N.	PAR.	DEF.	INGRESSI DIGITALI	MIN... MAX.
60	i0	**1**	funzione ingresso micro porta/multifunzione	0 = disabilitato 1 = compressore + ventole evaporatore off + luce cella on 2 = ventole evaporatore off + luce cella on 3 = energy saving 4 = allarme iA (solo visualizzazione) 5 = allarme th ((compressore off)
61	i1	**0**	attivazione ingresso micro porta/multifunzione	0 = con contatto chiuso 1 = con contatto aperto
62	i2	**30**	ritardo allarme porta aperta	-1... 120 min -1 = disabilitato se i0 = 4, ritardo allarme ingresso multifunzione se i0 = 5, ritardo compressore on da ripristino allarme
63	i3	**15**	tempo massimo inibizione regolazione con porta aperta	-1... 120 min -1 = fino alla chiusura
64	i10	**0**	tempo consecutivo porta chiusa per energy saving	0... 999 min dopo che temperatura cella < SP 0 = disabilitato
65	i13	**180**	numero aperture porta per sbrinamento	0... 240 0 = disabilitato
66	i14	**32**	tempo consecutivo porta aperta per sbrinamento	0... 240 min 0 = disabilitato
N.	PAR.	DEF.	USCITE DIGITALI	MIN... MAX.
67	u0	**3**	configurazione uscita K2	0 = sbrinamento 1 = carico da tasto 2 = allarme 3 = luce cella
68	u1	**0**	configurazione uscita K3	0 = ventole evaporatore 1 = sbrinamento 2 = stand-by 3 = luce cella
69	u2	**1**	abilita luce cella e carico da tasto in stand-by	0 = no 1 = sì in modo manuale
70	u3	**0**	ritardo uscita stand-by off da dispositivo off	0... 999 s
71	u4	**1**	abilita tacitazione uscita allarme	0 = no 1 = sì
72	u5	**0**	abilita luce cella in energy saving	0 = no 1 = sì in modo manuale
N.	PAR.	DEF.	ENERGY SAVING (se r5 = 0)	MIN... MAX.
73	HE2	**0**	durata massima energy saving	0... 999 min
74	HE3	**0**	tempo consecutivo senza operare sui tasti per basso consumo	0... 240 min 0 = disabilitato
N.	PAR.	DEF.	SICUREZZE	MIN... MAX.
75	POF	**0**	abilita tasto ON/STAND-BY	0 = no 1 = sì
76	PAS	**-19**	password	-99... 999

8 ALLARMI

COD.	SIGNIFICATO	RIPRISTINO	RIMEDI
Pr1	allarme sonda cella	automatico	- verificare P0
Pr2	allarme sonda ausiliaria	automatico	- verificare l'integrità della sonda - verificare il collegamento elettrico
COn	allarme accensione forzata del compressore	manuale	- toccare un tasto - verificare C18
LU	allarme compressore non acceso o spento per bassa tensione di rete	manuale, automatico dopo 30 s	- toccare un tasto - verificare C14 e C15
HU	allarme compressore non acceso o spento per alta tensione di rete	manuale, automatico dopo 30 s	- toccare un tasto - verificare C16
AL	allarme bassa temperatura	automatico	verificare A1 e A7
AH	allarme alta temperatura	automatico	verificare A4 e A7
id	allarme porta aperta	automatico	verificare i0 e i1
COH	segnalazione alta condensazione	automatico	verificare C6
CSd	allarme alta condensazione	manuale	- spegnere e riaccendere il dispositivo - verificare C7
iA	allarme ingresso multifunzione	automatico	verificare i0 e i1
dFd	allarme timeout sbrinamento	manuale	- toccare un tasto - verificare d2, d3 e d11

9 DATI TECNICI

Scopo del dispositivo di comando		dispositivo di comando di funzionamento
Costruzione del dispositivo di comando		dispositivo elettronico incorporato
Contenitore		autoestinguente nero
Categoria di resistenza al calore e al fuoco		D
Dimensioni		
75,0 x 33,0 x 59,0 mm (2 15/16 x 1 5/16 x 2 5/16 in) con morsettiere fisse a vite		75,0 x 33,0 x 81,5 mm (2 15/16 x 1 5/16 x 3 3/16 in) con morsettiere estraibili a vite
Metodo di montaggio del dispositivo di comando		a pannello, con staffe a scatto (in dotazione)
Grado di protezione fornito dall'involucro		IP65 (il frontale)
Metodo di connessione		
morsettiere fisse a vite per conduttori fino a 2,5 mm²		morsettiere estraibili a vite per conduttori fino a 2,5 mm²; su richiesta
Lunghezze massime consentite per i cavi di collegamento		
alimentazione: 10 m (32,8 ft)		ingressi analogici: 10 m (32,8 ft)
ingressi digitali: 10 m (32,8 ft)		uscite digitali: 10 m (32,8 ft)
Temperatura di impiego		da 0 a 55 °C (da 32 a 131 °F)
Temperatura di immagazzinamento		da -25 a 70 °C (da -13 a 158 °F)
Umidità di impiego		dal 10 al 90 % di umidità relativa senza condensa
Situazione di inquinamento del dispositivo di comando		2
Conformità		
RoHS 2011/65/CE	WEEE 2012/19/EU	regolamento REACH (CE) n. 1907/2006
EMC 2014/30/UE		LVD 2014/35/UE
Alimentazione		115... 230 VAC (+10 % -15%), 50/60 Hz (±3 Hz), max. 4 VA (EV3B73) o 4.9 VA (EV3B83) isolata
Metodo di messa a terra del dispositivo di comando		nessuno
Tensione impulsiva nominale		2,5 KV
Categoria di sovratensione		II
Classe e struttura del software		A
Ingressi analogici		2 per sonde PTC, NTC o Pt 1000 (sonda cella e sonda ausiliaria)
Sonde PTC	Tipo di sensore	KTY 81-121 (990 Ω @ 25 °C, 77 °F)
	Campo di misura	da -50 a 150 °C (da -58 a 302 °F)
	Risoluzione	0,1 °C (1 °F)
Sonde NTC	Tipo di sensore	ß3435 (10 KΩ @ 25 °C, 77 °F)
	Campo di misura	da -40 a 105 °C (da -40 a 221 °F)
	Risoluzione	0,1 °C (1 °F)
Sonde Pt 1000	Campo di misura	da -99 a 199 °C (da -146 a 390 °F)
	Risoluzione	0,1 °C (1 °F).
Ingressi digitali		1 a contatto pulito (micro porta/multifunzione)
Contatto pulito	Tipo di contatto	5 VDC, 1,5 mA
	Alimentazione	nessuna
	Protezione	nessuna
Uscite digitali	3 a relè elettromeccanico	
Relè K1		SPST da 16 A res. @ 250 VAC (EV3B73)
		SPST da 30 A res. @ 250 VAC (EV3B83)
Relè K2		SPDT da 8 A res. @ 250 VAC
Relè K3		SPST da 5 A res. @ 250 VAC
Azioni di Tipo 1 o di Tipo 2		tipo 1
Caratteristiche complementari delle azioni di Tipo 1 o di Tipo 2		C
Visualizzazioni		display custom da 3 digit, con icone funzione

ATTENZIONE
Il dispositivo deve essere smaltito secondo le normative locali in merito alla raccolta delle apparecchiature elettriche ed elettroniche.

Questo documento e le soluzioni in esso contenute sono proprietà intellettuale EVCO tutelata dal Codice dei diritti di proprietà Industriale (CPI). EVCO pone il divieto assoluto di riproduzione e divulgazione anche parziale dei contenuti se non espressamente autorizzata da EVCO stessa. Il cliente (costruttore, installatore o utente finale) si assume ogni responsabilità in merito alla configurazione del dispositivo. EVCO non si assume alcuna responsabilità in merito ai possibili errori riportati e si riserva il diritto di apportare qualsiasi modifica in qualsiasi momento senza pregiudicare le caratteristiche essenziali di funzionalità e di sicurezza.

EVCO S.p.A.
Via Feltre 81, 32036 Sedico (BL) ITALIA
telefono 0437 8422 | **fax** 0437 83648
email info@evco.it | **web** www.evco.it