Serie EVJ 500 | Controllori di temperatura, umidità e stagionatura

*Per maggiori informazioni, consultare il manuale d'uso p/n **114J500I4** scaricabile dal sito **www.evco.it***

CONNESSIONI ELETTRICHE

⚠⚠ PERICOLO

RISCHIO DI SHOCK ELETTRICO, ESPLOSIONE O ARCO ELETTRICO

- Diversi componenti del prodotto, compresi i circuiti stampati, funzionano a tensione pericolosa.
- Utilizzare esclusivamente apparecchiature di misurazione e attrezzi isolati elettricamente e opportunamente tarati.
- Non aprire, smontare, riparare o modificare il prodotto.
- Prima di maneggiare il prodotto, indossare tutti i dispositivi di protezione individuali necessari.
- Non esporre l'apparecchiatura a sostanze liquide o agenti chimici.
- Utilizzare questo dispositivo e tutti i prodotti collegati solo alla tensione specificata.
- Non utilizzare questa apparecchiatura per funzioni critiche per la sicurezza.

IL MANCATO RISPETTO DI QUESTE ISTRUZIONI PROVOCHERÀ MORTE O GRAVI INFORTUNI.

⚠⚠ PERICOLO

RISCHIO DI SHOCK ELETTRICO E INCENDIO

- Non utilizzare l'apparecchiatura con carichi superiori a quelli indicati nei dati tecnici.
- Non eccedere i range di temperatura e umidità indicati nei dati tecnici.

IL MANCATO RISPETTO DI QUESTE ISTRUZIONI PROVOCHERÀ MORTE O GRAVI INFORTUNI.

⚠ AVVERTIMENTO

FUNZIONAMENTO ANOMALO DELL'APPARECCHIATURA

- Eseguire il cablaggio con attenzione conformemente ai requisiti in materia di compatibilità elettromagnetica e di sicurezza.
- Non mettere in funzione il prodotto con impostazioni o dati ignoti o errati.
- Verificare che il cablaggio sia corretto per l'applicazione finale.
- Usare cavi schermati per tutti cavi di segnali di I/O e di comunicazione.
- Ridurre il più possibile la lunghezza dei collegamenti ed evitare di avvolgerli intorno a parti collegate elettricamente.
- I cavi di segnale (ingressi analogici, ingressi digitali, di comunicazione e relative alimentazioni), i cavi di potenza e di alimentazione dello strumento devono essere instradati separatamente.
- Prima di applicare l'alimentazione elettrica, verificare tutti i collegamenti del cablaggio.
- Non collegare fili a dei morsetti non utilizzati e/o a morsetti che riportano la dicitura "Nessuna connessione "(N.C.)".

IL MANCATO RISPETTO DI QUESTE ISTRUZIONI PUÒ PROVOCARE MORTE, GRAVI INFORTUNI O DANNI ALLE APPARECCHIATURE.

DATI TECNICI

Il prodotto è conforme alle seguenti norme armonizzate: EN60730-1 e EN60730-2-9

Costruzione del dispositivo:	Dispositivo incorporato
Scopo del dispositivo :	Dispositivo di comando di funzionamento
Tipo di azione:	1
Grado di inquinamento:	2
Categoria di sovratensione :	I
Tensione impulsiva nominale:	4000 V
Alimentazione :	12 Vac/dc, ±10%, 50/60 Hz
Consumo :	10 VA massimo
Condizioni operative ambientali:	-5 ... 55 °C (32 ... 131 °F) 10 ... 90 % RH non condensante
Condizioni di trasporto e immagazzinamento:	-25 ... 70 °C (-13 ... 158 °F) 10 ... 90 % RH non condensante
Classe del software:	A
Protezione frontale ambientale:	IP65

ALTRE INFORMAZIONI TECNICHE

Proprietà del display

Display:	Grafico TFT da 2,8", 16 colori
Risoluzione display:	320 x 240 pixel
Range di visualizzazione:	-50...99 (decimali display grande: -9.9...19.9)

Proprietà degli ingressi (SELV)

Ingressi Analogici: 2 ingressi analogici

Ingresso analogico	Default
Pb1	Sonda Temperatura
Pb2	Sonda Umidità
Pb3 (se Pr3=5)	Sonda Evaporatore

Ingressi Digitali: 2 ingressi digitali a contatto pulito (**ID3** configurabile anche come ingresso analogico **Pb3** con **Pr3≠0**)

Proprietà delle uscite

Uscite digitali: 6 uscite relè

Uscita relè	Default	Descrizione	Carico (a 250 Vac)	Tipo di carico
Out1	Compressore	SPST	30 A	Resistivo
Out2	Caldo	SPDT	8 A	Resistivo
Out3	Luce	SPST	16 A	Resistivo
Out4	Deumidificazione	SPST	8 A	Resistivo
Out5	Ventole	SPST	5 A	Resistivo
Out6	Sbrinamento	SPDT	8 A	Resistivo

Proprietà delle seriali di comunicazione (SELV)

Seriale RS-485: 1 Seriale TTL

DIMENSIONI

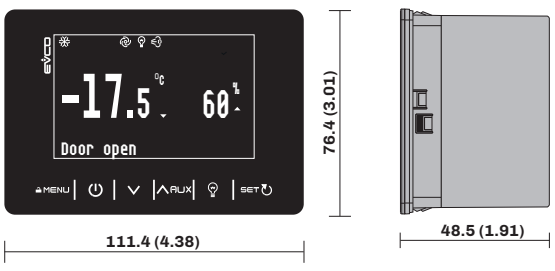

INSTALLAZIONE

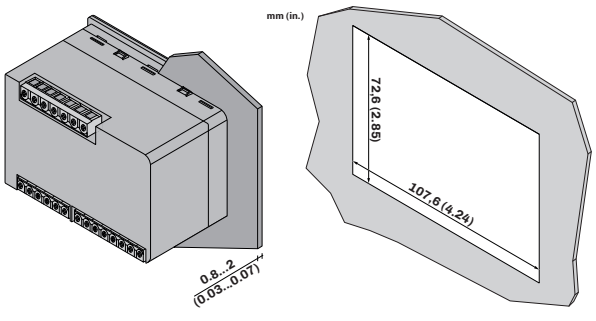

SCHEMA DI CONNESSIONE

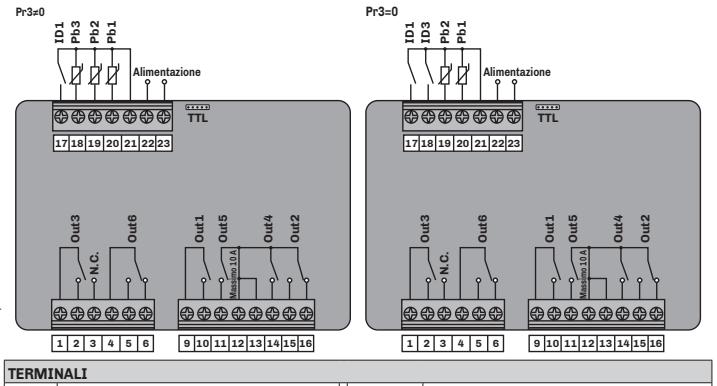

TERMINALI			
1-2	Uscita relè **Out3** (Luce)	**12-15-16**	Uscita relè **Out2** (Caldo)
3	Nessuna connessione **N.C.**	**17-21**	Ingresso digitale **ID1**
4-5-6	Uscita relè **Out6** (Sbrinamento)	**18-21**	Ingresso digitale **ID3** se **Pr3**=0 Ingresso sonda **Pb3** se **Pr3**≠0
8-10	Uscita relè **Out1** (Compressore)	**19-21**	Ingresso sonda **Pb2** (Umidità)
11-12	Uscita relè **Out5** (Ventole)	**20-21**	Ingresso sonda **Pb1** (Temperatura)
12-14	Uscita relè **Out4** (Umidificazione)	**22-23**	Ingresso alimentazione

INTERFACCIA UTENTE

Tasti

Tasto...	Pressione singola...	Pressione prolungata...
MENU	---	• Da home, accede menu configurazione • Da standby, accede menu programmazione
	• Torna indietro di un livello • Esci da una funzione	• ON/OFF strumento • Regolazione
	• Decrementa un valore • Spostamento all'interno dei menu	---
AUX	• Aumenta un valore • Spostamento all'interno dei menu • Accede a menu AUX	---
	Accensione/spegnimento LUCE manuale	Premere 10 secondi per accedere alla configurazione uscite LUCE modulate
SET	• Conferma il valore/funzione scelta • Accede al menu setpoint	---

Icone

Icona	Accesa fissa...	Lampeggiante...	OFF...
	• Richiesta freddo • Richiesta deumidificazione	Ritardo protezione ON	Compressore OFF
	Sbrinamento attivo	• Ritardo sbrinamento ON • Sgocciolamento ON	---
	Ventole evaporatore ON	• Ritardo attivazione ventole evaporatore ON • Ciclo Umid./deumid. ON	Ventole evaporatore OFF
	• Richiesta umidificazione • Uscita digitale umid. ON	---	---
	• Richiesta deumidificazione • Uscita digitale deumid. ON	Ritardo deumidificazione con compressore ON	---
	• Richiesta caldo • Uscita digitale caldo ON	---	---
HACCP	Allarme HACCP in memoria	Nuovo allarme HACCP registrato	---
	Risparmio energetico ON	---	Risparmio energetico OFF
	Richiesta manutenzione	Collegamento remoto	---
C	Temperatura visualizzata in °C	---	---
F	Temperatura visualizzata in °F	---	---
%	Umidità visualizzata in %	---	---
AUX	• Funzione AUX ON • Uscita digitale AUX ON	---	Funziona AUX OFF
	Luce ON da tasto	Luce ON da microporta	Luce OFF
	---	Allarme in corso	---
	• Valore sonda oltre il setpoint • Valore sonda al di sotto del setpoint	---	---
	Tastiera bloccata	---	---
	Tastiera sbloccata	---	---
	Porta aperta	Porta chiusa	---
	Ciclo attivo	Ciclo sospeso per attivazione altra funzione	Ciclo non attivo
	SOLO EVJ 526 Sanificazione in corso con dispositivo ON	Intervallo Sanificazione (se dispositivo ON)	---

Umid.: Umidificazione **Deumid.**: Deumidifcazione.

ALLARMI

Codice	Descrizione	Causa	Effetti	Risoluzione allarme
Pr1	Sonda 1 in errore	Sonda non funzionante Cablaggio della sonda non corretto Tipo sonda non corretto	• Visualizzazione codice Pr1 • Regolazione caldo sospesa • Regolazione compressore in funzione di **C3** e **C4**	• Verificare il tipo di sonda (NTC) • Verificare il cablaggio della sonda • Cambiare la sonda
Pr2	Sonda 2 in errore		• Visualizzazione codice Pr2 • Regolazione umid./deumid. sospesa. Per saturazione il regolatore applica un tempo AH7 prima di generare l'allarme	
Pr3	Sonda 3 in errore		• Visualizzazione codice Pr3 • Se Pr3 = 5, fine sbrinamento è per timeout.	
AL	Allarme temperatura minima	Temperatura Pb1 < **A1**	• Aggiunta allarme **AL** nel registro allarmi • Nessun effetto sulla regolazione	Attendere che la temperatura letta da Pb1 scenda sotto la soglia di allarme (**A1-A11**)
AH	Allarme temperatura massima	Temperatura Pb1 > **A4**	• Aggiunta allarme AH nel registro allarmi • Nessun effetto sulla regolazione	Attendere che la temperatura letta da Pb1 salga sopra la soglia di allarme (**A4+A11**)
AL2	Allarme umidità bassa	Umidità Pb2 < **AH1** per un tempo **AH7**	• Visualizzazione codice **AL2** • Nessun effetto sulla regolazione	Attendere che la temperatura letta da Pb2 scenda sotto la soglia di allarme (**AH1**-2%)
AH2	Allarme umidità alta	Umidità Pb2 > **AH4** per un tempo **AH7**	• Visualizzazione codice **AH2** • Nessun effetto sulla regolazione	Attendere che la temperatura letta da Pb2 salga sopra la soglia di allarme (**AH4**+2%)
id	Allarme porta aperta	Ingresso digitale attivato per un tempo maggiore di **i2**	Se **i2**≠-1, strumento genera allarme	Chiudere la porta
COH	Segnalazione alta condens.	Temperatura letta da Pb3 > **C6**	• Visualizzazione codice **COH** • Nessun effetto sulla regolazione	Verificare **C6**
CSd	Allarme alta condensazione	Temperatura letta da Pb3 > **C7** per un tempo **C8**	• Visualizzazione codice **CSd** • Blocco compressore	Togliere e riapplicare l'alimentazione per riarmare la regolazione
iA	Allarme multifunzione	Ingresso digitale attivato (**IC**=1)	• Visualizzazione codice **iA** • Nessun effetto sulla regolazione	Configurare un ritardo **i5** maggiore
dFd	Fine sbrinamento per timeout	Sbrinamento terminato per timeout anziché per raggiungimento temperatura **d2**	• Visualizzazione codice **dFd** • Icona allarme ⚠ lampeggiante • Nessun effetto sulla regolazione	• Toccare un tasto qualsiasi • Verificare **d2**, **d3** e **d11**
HP	Allarme pressostato	Attivazione allarme pressostato causato dal pressostato digitale	• Blocco compressore e deum. • Il regolatore conta il numero di eventi **i8** nel tempo **i6**	Verificare e rimuovere la causa che ha provocato l'allarme su ingresso digitale (reset automatico con **I6**=0)
CtH	Allarme termica 1	Ingresso digitale attivato (**IC1**=5)	Il regolatore conta il numero di eventi **i8** nel tempo **i7**	Se **i7**=0 il reset è automatico
rtc	Allarme orologio	Allarme orologio o batteria scarica	Funzioni collegate all'orologio non presenti o non sincronizzate con l'orario effettivo	Impostare l'ora corretta. Se la segnalazione persiste, cambiare lo strumento (batteria RTC scarica)
PF	Allarme mancanza di tensione	Mancanza di tensione per un tempo > **A10**	Registrazione codice PF	Verificare il cablaggio dell'alimentazione

TABELLA PARAMETRI LIVELLO 1

Password d'accesso: 1.

Par.	Descrizione	UM	Range	Default modelli		
				EVJ506	EVJ526	EVJ536
	Gruppo CONFIGURAZIONE					
CA1	Calibrazione sonda Pb1.	°C/°F	-25.0...25.0	0.0	0.0	0.0
CA2	Calibrazione sonda Pb2.	°C/°F	-25.0...25.0	0	0	0
	Gruppo REGOLATORI					
r0	Differenziale di regolazione.	°C/°F	0.1...25.0	2.0	2.0	2.0
r12	Differenziale del regolatore caldo (SET+**r11**+**r12**).	°C/°F	-25.0...-0.1	-2.0	-2.0	-2.0
	Gruppo UMIDIFICAZIONE / DEUMIDIFICAZIONE					
rd0	Differenziale di deumidificazione.	%	1...25	3	3	3
rh0	Differenziale di umidificazione.	%	-25...-1	-3	-3	-3
	Gruppo SBRINAMENTO					
d0	Intervallo tra due sbrinamenti successivi.	h	0...99	0	0	0
d2	Temperatura per fine sbrinamento.	°C/°F	-99.0...99.0	8.0	8.0	8.0
d3	Durata sbrinamento.	min	0...99	15	15	15
	Gruppo TASTI					
PLi	Abilitazione tasto luce durante stand-by. **0** = No; **1** = Si.	---	0/1	1	1	1
PSr	Disattivazione uscita allarme e tacitazione buzzer. **0** = No; **1** = Si.	---	0/1	1	1	1

ACCESO AI PARAMETRI

Per accedere ai parametri:

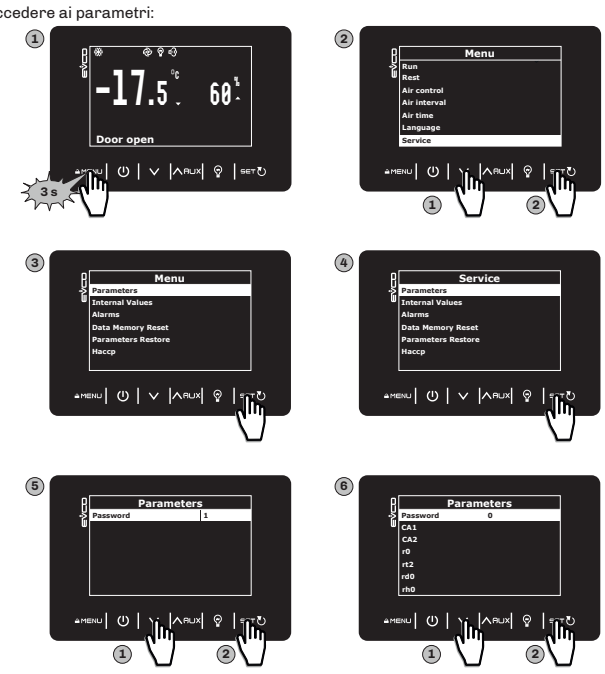

MODIFICA SETPOINT

Per modificare il setpoint:

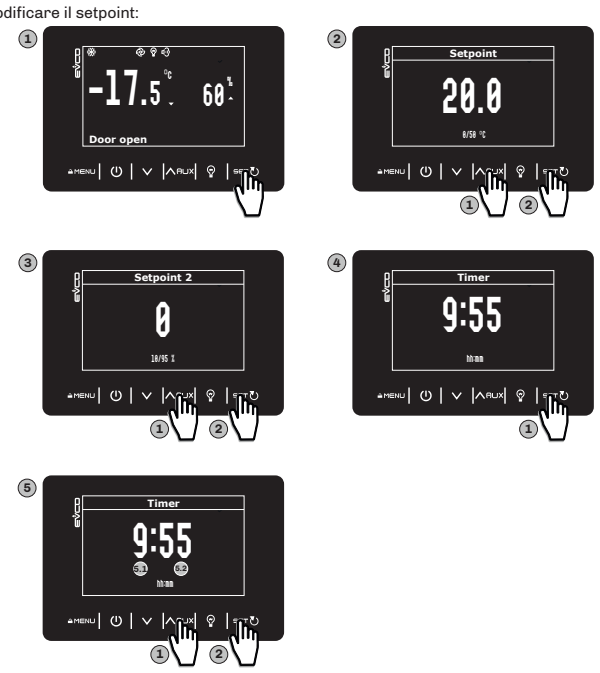

AVVIARE UN PROGRAMMA

Per avviare un programma, da strumento in STOP:

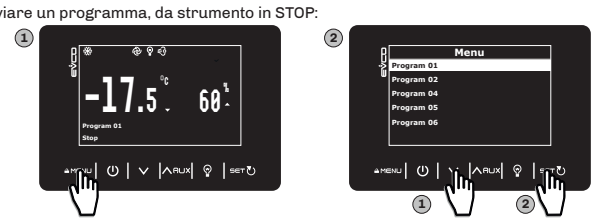

MODIFICARE UN PROGRAMMA

Per modificare il programma in funzione:

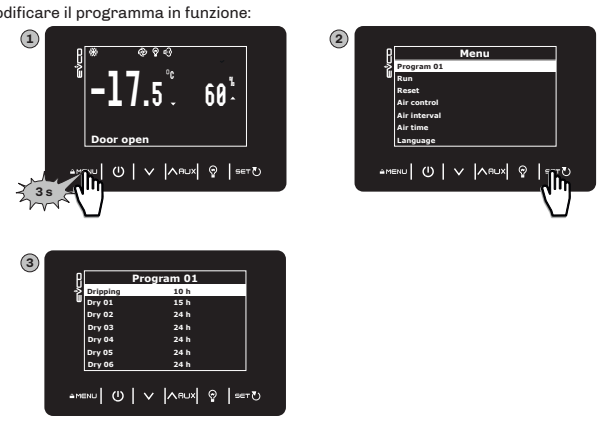

Dichiarazione di conformità UE semplificata

EVCO S.p.A. dichiara che il tipo di apparecchiatura radio:
• **EVJ536N2VX3XXV**
è conforme alla direttiva 2014/53/UE e alla direttiva 2011/65/UE.

Il testo completo della dichiarazione di conformità UE è disponibile al seguente indirizzo Internet: https://www.evco.it/it/16162-evj-500

Declinazione di responsabilità

La presente documentazione è proprietà esclusiva di EVCO. Contiene la descrizione generale e/o le caratteristiche tecniche per le prestazioni dei prodotti qui contenuti. Questa documentazione non è destinata e non deve essere utilizzata per determinare l'adeguatezza o l'affidabilità di questi prodotti relativamente alle specifiche applicazioni dell'utente. Ogni utente o specialista di integrazione deve condurre le proprie analisi complete e appropriate del rischio, effettuare la valutazione e il test dei prodotti in relazione all'uso o all'applicazione specifica.

Né EVCO né qualunque associata o filiale deve essere ritenuta responsabile o perseguibile per il cattivo uso delle informazioni ivi contenute. Gli utenti possono inviarci commenti e suggerimenti per migliorare o correggere questa pubblicazione.

EVCO adotta una politica di continuo sviluppo. Pertanto EVCO si riserva il diritto di effettuare modifiche e miglioramenti a qualsiasi prodotto descritto nel presente documento senza previo preavviso.

I dati tecnici presenti nel manuale possono subire modifiche senza obbligo di preavviso.

CONSIDERA L'AMBIENTE
Si prega di leggere e conservare il documento

SMALTIMENTO
Il dispositivo deve essere smaltito secondo le normative locali in merito alla raccolta delle apparecchiature elettriche ed elettroniche.

EVJ 500 Seres | Temperature/humidity and food processing controllers

*For further information, consult the user manual p/n **114J500E4** downloadable from the website* **www.evco.it**

ELECTRICAL CONNECTIONS

⚠⚠ DANGER

RISK OF ELECTRIC SHOCK, EXPLOSION OR ELECTRIC ARC

- Various product components, including the printed circuits, run at hazardous voltage levels.
- Only use electrically insulated and suitably calibrated measuring devices and equipment.
- Do not open, disassemble, repair or modify the product.
- Before handling the product, make sure you are wearing all the necessary personal protective equipment (PPE).
- Do not expose the equipment to liquids or chemicals.
- Use this device and all parts connected to it at the specified voltage only.
- Do not use this equipment for critical safety functions.

FAILURE TO FOLLOW THESE INSTRUCTIONS WILL RESULT IN DEATH OR SERIOUS INJURY.

⚠⚠ DANGER

RISK OF ELECTRIC SHOCK AND FIRE

- Do not use the device with loads greater than those indicated in the technical specifications.
- Do not exceed the temperature and humidity ranges indicated in the technical specifications.

FAILURE TO FOLLOW THESE INSTRUCTIONS WILL RESULT IN DEATH OR SERIOUS INJURY.

⚠ WARNING

MALFUNCTIONING OF THE EQUIPMENT

- Perform the wiring carefully, in compliance with electromagnetic compatibility and safety requirements.
- Do not operate the product with unknown or incorrect settings or data.
- Make sure the wiring is correct for the final application.
- Use shielded cables for all I/O signal and communication cables.
- Minimise the length of the connections as much as possible and avoid winding the cables around electrically connected parts.
- The signal cables (analogue and digital inputs, communication and corresponding power supplies), power cables and power supply cables for the device must be routed separately.
- Before applying the power supply, check all the wiring connections.
- Do not connect wires to unused terminals and/or to terminals labelled "No connection "(N.C.)".

FAILURE TO FOLLOW THESE INSTRUCTIONS CAN RESULT IN DEATH, SERIOUS INJURY, OR EQUIPMENT DAMAGE.

TECHNICAL SPECIFICATIONS

The product complies with the following harmonised standards: EN60730-1 and EN60730-2-9

Device construction:	Incorporated device
Device purpose:	Operating control device
Type of action:	1
Pollution category:	2
Overvoltage category:	I
Rated impulse withstand voltage:	4000 V
Power supply:	12 Vac/dc, ±10%, 50/60 Hz
Consumption:	10 VA maximum
Ambient operating conditions:	-5 ... 55 °C (32 ... 131 °F) 10 ... 90 % RH non-condensing
Transportation and storage conditions:	-25 ... 70 °C (-13 ... 158 °F) 10 ... 90 % RH non-condensing
Software class:	A
Environmental front protection:	IP65

OTHER TECHNICAL INFORMATION

Display properties

Display:	2.8" TFT graphic display, 16 colours
Display resolution:	320 x 240 pixels
Display range:	-50...99 (decimals on large display: -9.9...19.9)

Input properties (SELV)

Analogue Inputs: 2 analogue inputs

Analogue inputs	Default
Pb1	Temperature probe
Pb2	Humidity probe
Pb3 (se Pr3=5)	Evaporator probe

Digital input : 2 voltage-free digital inputs (**ID3** also configurable as analogue input **Pb3** with **Pr3≠0**)

Output properties

Digital outputs: 6 relay outputs

Relay output	Default	Type	Load (at 250 Vac)	Type of load
Out1	Compressor	SPST	30 A	Resistive
Out2	Heating	SPDT	8 A	Resistive
Out3	Light	SPST	16 A	Resistive
Out4	Humidification	SPST	8 A	Resistive
Out5	Fans	SPST	5 A	Resistive
Out6	Defrost	SPDT	8 A	Resistive

Serial communication port properties (SELV)

RS-485 serial port: 1 TTL serial

DIMENSIONS

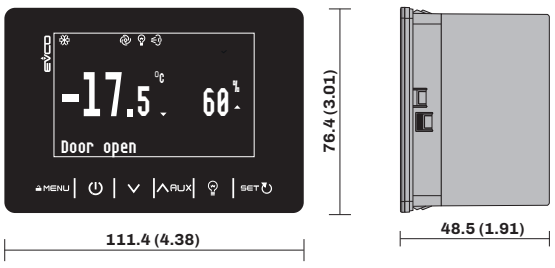

INSTALLATION

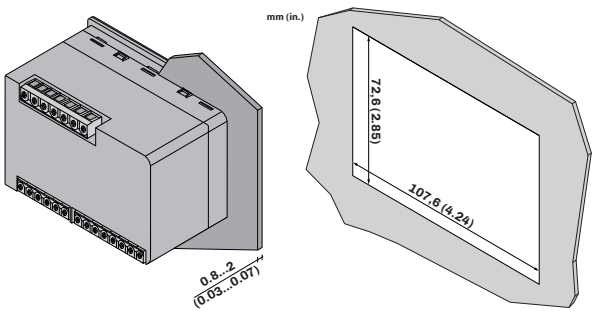

WIRING DIAGRAM

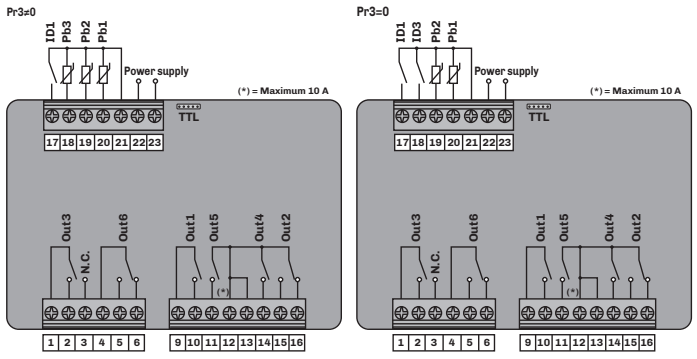

TERMINALS			
1-2	Relay output **Out3** (Light)	**12-15-16**	Relay output **Out2** (Heating)
3	No connection **N.C.**	**17-21**	Digital input **ID1**
4-5-6	Relay output **Out6** (Defrost)	**18-21**	Digital input **ID3** if **Pr3**=0 Probe input **Pb3** if **Pr3**≠0
8-10	Relay output **Out1** (Compressor)	**19-21**	Probe input **Pb2** (Humidity)
11-12	Relay output **Out5** (Fans)	**20-21**	Probe input **Pb1** (Temperature)
12-14	Relay output **Out4** (Humidification)	**22-23**	Power supply input

USER INTERFACE

Keys

Key...	Press once...	Hold down...
MENU	---	• **(From home page)** Access the configuration menu • **(From stand-by)** Access the programming menu
⏻	• Go back one level • Exit a function	• Switch device on/off • Stop regulation
∨	• Decrease a value • Move within a menu	---
∧ AUX	• Increase a value • Move within a menu • Access the AUX menu	---
💡	Active/Deactivate the light relay output	---
SET	• Confirm a selected value/function • Access the setpoint menu	---

Icons

Icon	ON...	Flashing...	OFF...
	• Cooling request • Dehumidification request	Protection delay ON	Compressor OFF
	Defrost active	• Defrost delay ON • Dripping ON	---
	Evaporator fans ON	• Evaporator fan activation delay ON • Humid./dehumid. cycle ON	Evaporator fans OFF
	• Humidification request • Humidification digital output ON	---	---
	• Dehumidification request • Dehumidification digital output ON	Dehumidification delay with compressor ON	---
	• Heating request • Heating digital output ON	---	---
HACCP	HACCP alarm saved	New HACCP alarm recorded	---
	Energy saving ON	---	Energy saving OFF
	Maintenance request	Remote connection	---
C	Temperature displayed in °C	---	---
F	Temperature displayed in °F	---	---
%	Humidity displayed in %	---	---
AUX	• AUX function ON • AUX digital output ON	---	AUX function OFF
	Light relay ON by key	Light relay ON by door switch	Light relay OFF
	---	Alarm in progress	---
	• Probe value below the setpoint • Probe value above the setpoint	---	---
	Keypad locked	---	---
	Keypad unlocked	---	---
	Door switch open	Door switch closed	---
	Active cycle	Cycle suspended due to activation of other function	Inactive cycle
	EVJ 526 ONLY Sanitation in progress with device ON	Sanitation interval (if device is ON)	

Humid.: Humidification **Dehumid.**: Dehumidification

ALARMS

Code	Description	Cause	Effects	Solution
Pr1	Probe error	• Probe not working • Probe incorrectly connected • Incorrect type of probe	• Code **Pr1** displayed • Compressor regulated according to **C4** and **C5** • Heat regulation suspended	• Check the type of probe (**PO**) • Check probe wiring • Change type of probe
Pr2			• Code **Pr2** displayed • Humid./dehumid. regulation suspended. Upon saturation, the regulator applies a time **AH7** before generating the alarm	
Pr3			• Code **Pr3** displayed • If Pr3 = 5, end defrost is due to timeout	
AL	Low temperature alarm Pb1	Temperature Pb1 > **A1** for a time equal to **A7**	• Code **AL** displayed • No effect on regulation	Wait until the temperature read by Pb1 goes below the alarm threshold (**A1**-**A11**)
AH	High temperature alarm Pb1	Temperature Pb1 > **A4** for a time equal to **A7**	• Code **AH** displayed • No effect on regulation	Wait until the temperature read by Pb1 goes above the alarm threshold (**A4**+**A11**)
AL2	Low humidity Pb2 alarm	Humidity Pb2 > **AH1** for a time equal to **AH7**	• Code **AL** displayed • No effect on regulation	Wait until the temperature read by Pb2 goes below the alarm threshold (**AH1**-**2**%)
AH2	High humidity Pb2 alarm	Humidity Pb2 < **AH4** for a time equal to **AH7**	• Code **AH2** displayed • No effect on regulation	Wait until the temperature read by Pb2 goes above the alarm threshold (**AH4**+**2**%)
id	Door open alarm	Digital input activated for a time > **i2**	• Code **id** displayed • Regulators blocked depending on the current function in **iC1** = 7, 8 or 9	• If **i2** = -1 the alarm is disabled; • Check **i2** and **iP1**
COH	Condenser overheat signal	Condenser temperature > **C6**	• Code **COH** displayed • No effect on regulation	Check **C6**
CSd	High condensation alarm	Condenser temperature > **C7** for a time equal to **C8**	• Code **CSd** displayed • Compressor locked	• Switch the device off then on again; • Check **C7** and **C8**
iA	Multi-purpose input alarm	Digital input activated (**iC1** = 2) for a time equal to **i5**	• Code **iA** displayed • No effect on regulation	Check **i5**
dFd	Defrost timeout alarm	Defrost terminated due to timeout and not to reaching temperature **d2**	• Code **dFd** displayed • Alarm icon ⚠ flashing • No effect on regulation	• Touch any key • Check **d2**, **d3** and **d11**
HP	Digital pressure switch alarm	Pressure switch alarm activated due to digital pressure switch	• Compressor and dehumidification blocked • The regulator counts the number of events **i8** in the time **i6** from the first one	Check and remove the cause of the digital input alarm (automatic reset with **i6** = 0)
CtH	Thermal switch 1 alarm	Digital input activated (**iC1** = 5)	The regulator counts the number of events **i8** in the time **i7** from the first one	If **i7** = 0 alarm is always automatically reset
rtc	Clock alarm	Clock (RTC) alarm not working	Clock-connected functions not present or not synchronised with the actual time	Set the right time. If the error persists, replace the device (RTC battery dead)
PF	Power failure alarm	Power failure for a time > **A10**	Code **PF** is recorded	Check the power supply wiring

PARAMETERS TABLE LEVEL 1

Access Password: 1.

Par.	Description	MU	Range	Default models		
				EVJ506	EVJ526	EVJ536
	CONFIGURATION Group					
CA1	Pb1 probe offset.	°C/°F	-25.0...25.0	0.0	0.0	0.0
CA2	Pb2 probe offset.	°C/°F	-25.0...25.0	0	0	0
	REGULATORS Group					
r0	Cooling mode setpoint differential.	°C/°F	0.1...25.0	2.0	2.0	2.0
r12	Heating differential. (SET+**r11**+**r12**).	°C/°F	-25.0...-0.1	-2.0	-2.0	-2.0
	HUMIDIFICATION/DEHUMIDIFICATION Group					
rd0	Dehumidification differential.	%	1...25	3	3	3
rh0	Humidification differential.	%	-25...-1	-3	-3	-3
	DEFROST Group					
d0	Defrost interval.	h	0...99	0	0	0
d2	Evaporator temperature above which defrost with evaporator probe terminates (**Pr3** = 5).	°C/°F	-99.0...99.0	8.0	8.0	8.0
d3	Defrost duration.	min	0...99	15	15	15
	KEYS Group					
PLi	Enable light key in stand-by. **0** = Disabled; **1** = Enabled.	---	0/1	1	1	1
PSr	Deactivate alarm output with silencing buzzer. **0** = Do not deactivate; **1** = Deactivate.	---	0/1	1	1	1

ACCESSING THE PARAMETERS

To access and change the parameters:

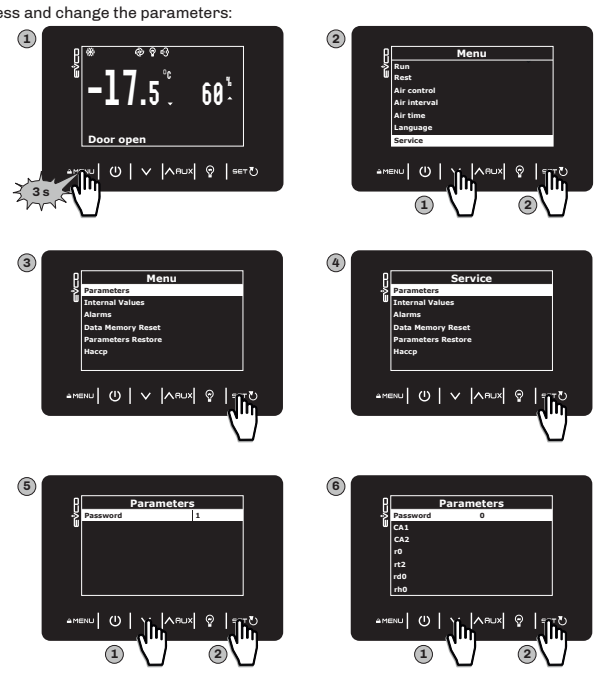

CHANGING THE SETPOINT

To change the setpoint:

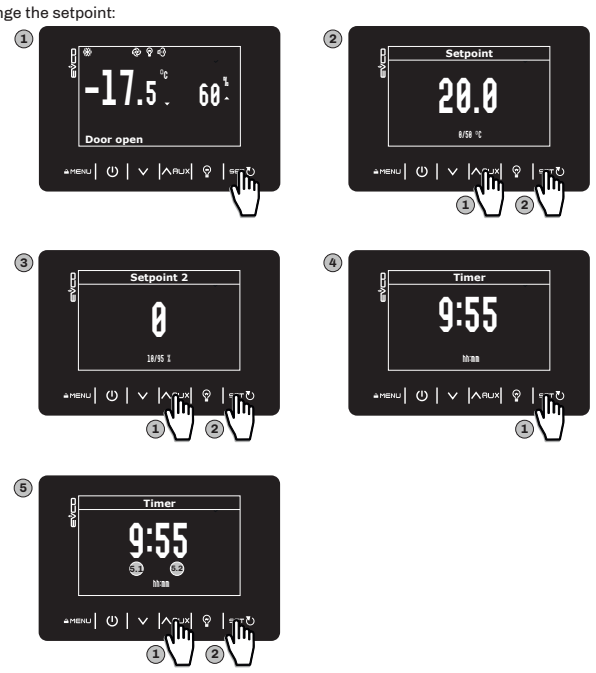

SELECTING A PRE-SET PROGRAMME (EVJ 536 ONLY)

To select one of the six pre-set operating programmes (From Stop):

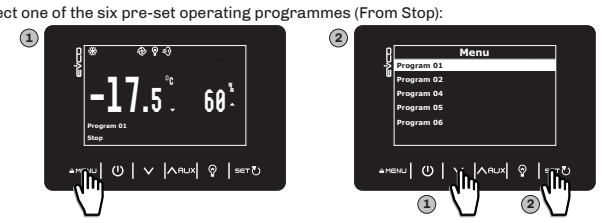

CHANGING THE PRE-SET PROGRAMME (EVJ 536 ONLY)

To change the pre-set programme during operation:

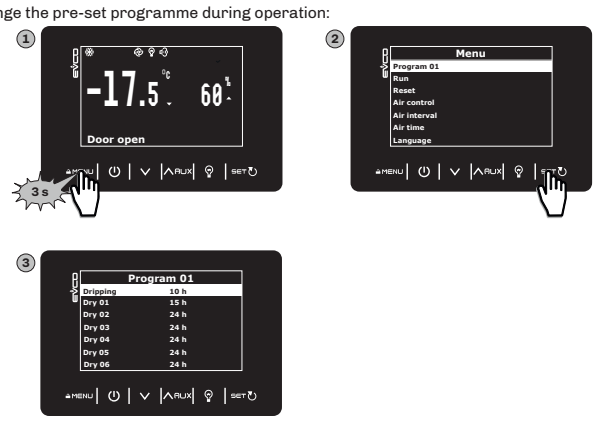

Simplified EU declaration of conformity

EVCO S.p.A. declares that the type of radio equipment:
• **EVJ536N2VX3XXV**
complies with directive 2014/53/EU and directive 2011/65/EU.

The full text of the EU declaration of conformity is available at the following internet address: https://www.evco.it/en/16162-evj-500

Disclaimer

This document is the exclusive property of EVCO. It contains a general description and/or a description of the technical specifications for the features offered by the products listed herein. This document should not be used to determine the suitability or reliability of these products in relation to specific user applications. Each user or integration specialist should conduct their own complete and appropriate risk analysis, in addition to carrying out a product evaluation and test in relation to its specific application or use.

Neither EVCO nor any of its associates or subsidiaries shall be held responsible or liable for improper use of the information contained herein. Users can send us comments and suggestions on how to improve or correct this publication.

EVCO has a policy of continuous development. Therefore, EVCO reserves the right to make changes and improvements to any product described in this document without prior notice.

The technical data in this manual is subject to change without prior notice.

CONSIDER THE ENVIRONMENT
Please read this document carefully and save it.

DISPOSAL
The device must be disposed of according to local regulations governing the collection of electrical and electronic equipment.