EVJ serie 700

Controllori per moduli di cottura orizzontali

EPoCA compatible

PLEASE READ CAREFULLY and save this document

CONSIDER THE ENVIRONMENT

I ITALIANO

- installazione frontale su pannello in plastica o in metallo o installazione a retropannello in vetro o metacrilato (a seconda del modello)
- alimentazione 115... 230 VAC
- sonda regolazione e sonda spillone (Pt 1000 o J/K/Pt 100, a seconda del modello)
- ingresso micro porta
- ingresso multifunzione
- buzzer di allarme
- porta per encoder-push
- porta TTL MODBUS slave per chiave di programmazione, sistema di monitoraggio remoto EPoCA o per BMS.

Modelli disponibili

Codice di acquisto	Tipo di installazione	Alimentazione	Ingressi analogici	Uscite a relè elettromeccanico	Comando relè allo stato solido
EVJ705Z9	frontale	115... 230 VAC	2 per Pt 1000	5	-
EVJ705J9	frontale	115... 230 VAC	2 per J/K/Pt 100	5	-
EVJ705J9VG	retropannello	115... 230 VAC	2 per J/K/Pt 100	5	-
EVJ725J9	frontale	115... 230 VAC	2 per J/K/Pt 100	3	2

1 DIMENSIONI E INSTALLAZIONE | Dimensioni in mm (in)

1.1 Modelli in contenitore plastico per installazione frontale

Installazione frontale su pannello in plastica o in metallo (con alette elastiche di ritenuta).

ATTENZIONE
Lo spessore di un pannello metallico deve essere compreso tra 0,8 e 1,5 mm (1/32 e 1/16 in), quello di un pannello plastico tra 0,8 e 3,4 mm (1/32 e 1/8 in).

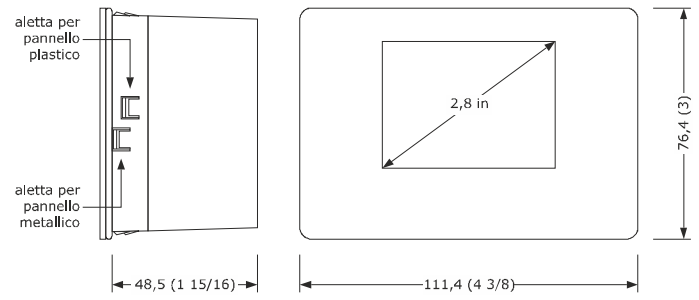

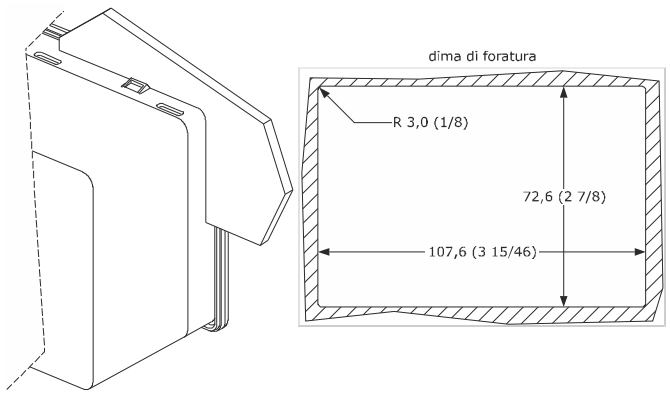

1.2 Modelli in contenitore plastico per installazione a retropannello

Installazione a retropannello in vetro o metacrilato (con biadesivo) personalizzando i tasti sul frontale dell'unità.

ATTENZIONE
- lo spessore massimo di un pannello in vetro deve essere di 4,0 mm (3/16 in), quello di un pannello in metacrilato di 2,0 mm (1/16 in)
- il pannello e il materiale utilizzato per realizzare la serigrafia non devono contenere sostanze conduttive
- conservare il dispositivo e il pannello a una temperatura compresa tra 15 e 38 °C (59 e 100 °F) per circa un'ora prima di procedere con l'installazione
- prima dell'installazione pulire accuratamente la superficie del pannello che sarà a contatto col biadesivo, accertandosi che il prodotto utilizzato per la pulizia sia adatto al materiale del pannello (si consiglia di utilizzare alcool isopropilico, in caso di superfici unte di un solvente idrocarburico); continuare la pulizia con un panno fino a quando questi risulterà pulito e asciutto dopo l'uso
- durante l'installazione, esercitare una pressione uniforme e costante per circa 30 s sulla superficie del pannello a contatto col biadesivo; in seguito conservare il dispositivo e il pannello in posizione orizzontale per circa 48 h a una temperatura compresa tra 15 e 38 °C (59 e 100 °F).

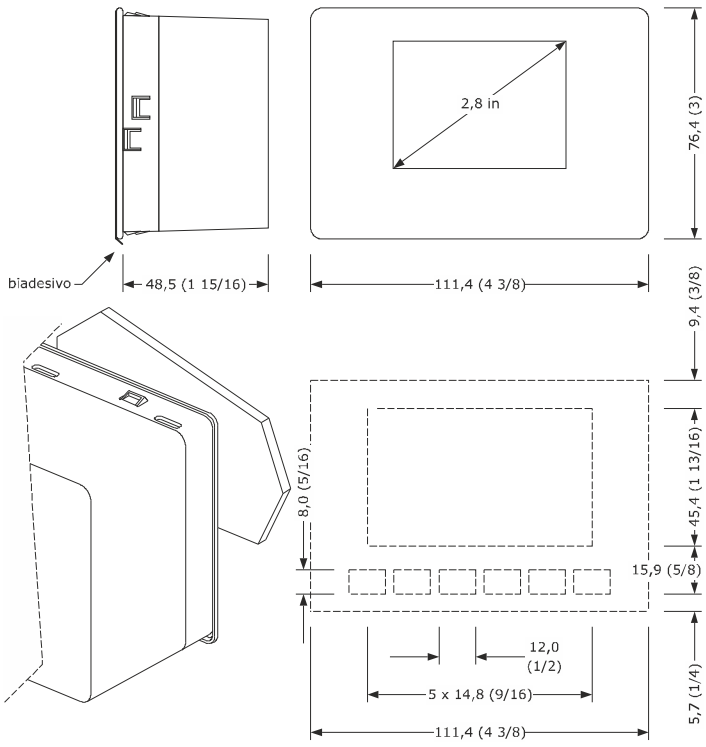

AVVERTENZE PER L'INSTALLAZIONE
- accertarsi che le condizioni di lavoro rientrino nei limiti riportati nel capitolo *DATI TECNICI*
- non installare il dispositivo in prossimità di fonti di calore, di apparecchi con forti magneti, di luoghi soggetti alla luce solare diretta, pioggia, umidità, polvere eccessiva, vibrazioni meccaniche o scosse
- in conformità alle normative sulla sicurezza, la protezione contro eventuali contatti con le parti elettriche deve essere assicurata mediante una corretta installazione; tutte le parti che assicurano la protezione devono essere fissate in modo tale da non poter essere rimosse senza l'aiuto di un utensile.

2 COLLEGAMENTO ELETTRICO

ATTENZIONE
- utilizzare cavi di sezione adeguata alla corrente che li percorre
- per ridurre eventuali disturbi elettromagnetici, collocare i cavi di potenza il più lontano possibile da quelli di segnale.

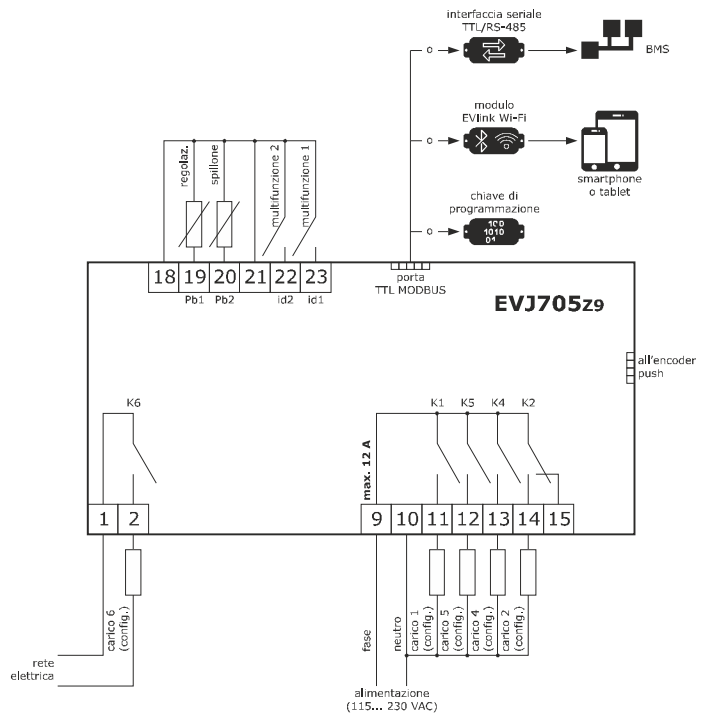

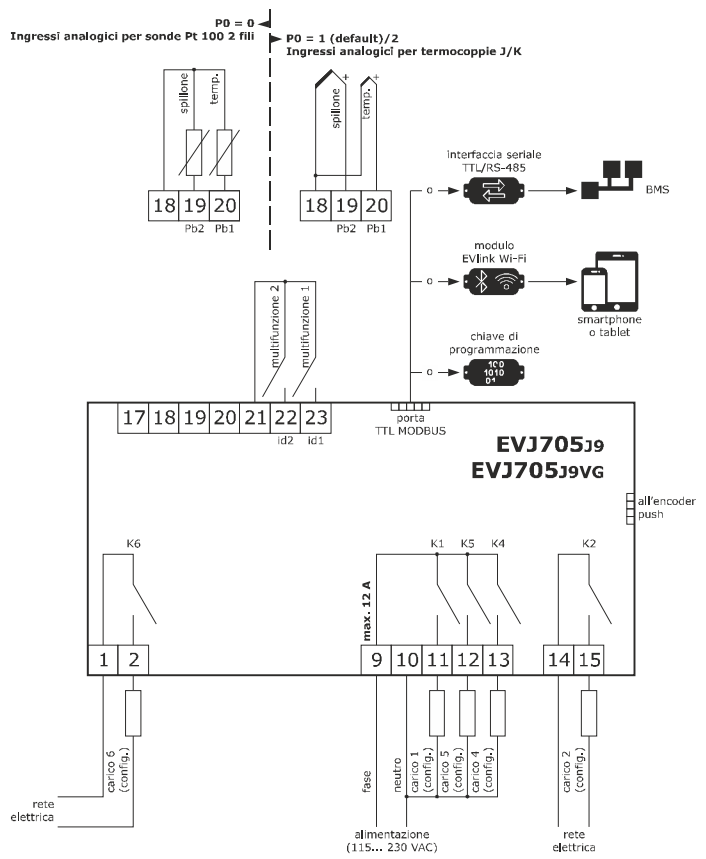

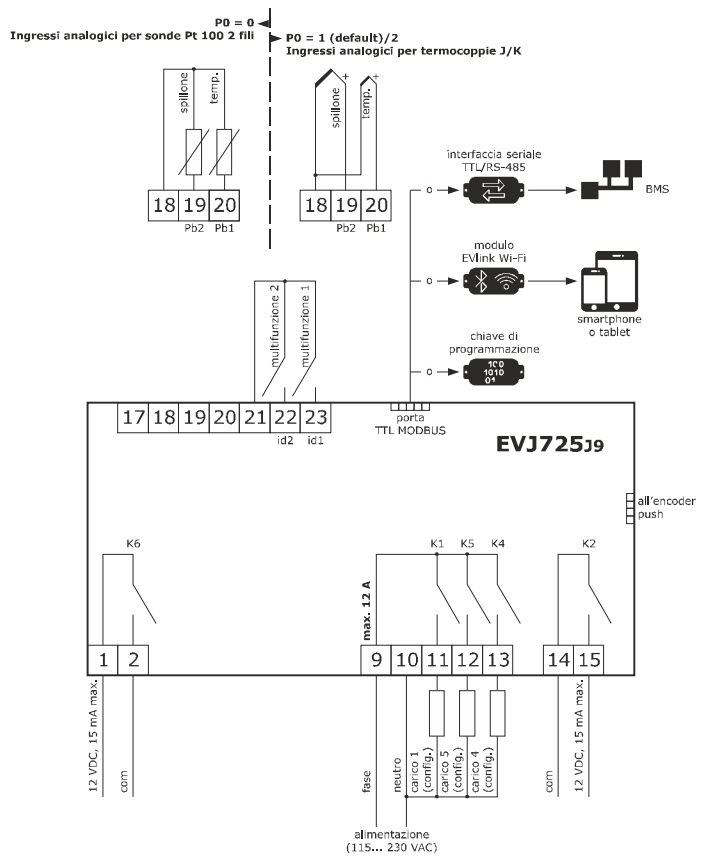

AVVERTENZE PER IL COLLEGAMENTO ELETTRICO
- se si utilizzano avvitatori elettrici o pneumatici, moderare la coppia di serraggio
- se il dispositivo è stato portato da un luogo freddo a uno caldo, l'umidità potrebbe aver condensato all'interno; attendere circa un'ora prima di alimentarlo
- accertarsi che la tensione di alimentazione, la frequenza elettrica e la potenza elettrica rientrino nei limiti riportati nel capitolo *DATI TECNICI*
- scollegare l'alimentazione prima di procedere con qualunque tipo di manutenzione
- non utilizzare il dispositivo come dispositivo di sicurezza
- per le riparazioni e per informazioni rivolgersi alla rete vendita EVCO.

3 UTILIZZO

Consultare il manuale installatore (codice 144EVJ700I104).

4 DATI TECNICI

Scopo del dispositivo di comando:	dispositivo di comando di funzionamento.	
Costruzione del dispositivo di comando:	dispositivo elettronico incorporato.	
Contenitore:	autoestinguente nero.	
Categoria di resistenza al calore e al fuoco:	D.	
Dimensioni:	111,4 x 76,4 x 48,0 mm (4 3/8 x 3 x 1 15/16 in).	
Metodo di montaggio del dispositivo di comando:	a seconda del modello, installazione frontale su pannello in plastica o in metallo (con alette elastiche di ritenuta) o a retropannello in vetro o metacrilato (con biadesivo) personalizzando i tasti sul frontale dell'unità.	
Grado di protezione fornito dall'involucro:	IP65 (il frontale), a condizione che il dispositivo sia installato su di un pannello metallico di spessore 0,8 mm (1/32 in).	
Metodo di connessione:		
morsettiere fisse a vite per conduttori fino a 2,5 mm² (morsettiere estraibili a vite per conduttori fino a 2,5 mm² su richiesta)		
connettore JST	connettore Pico-Blade.	
Lunghezze massime consentite per i cavi di collegamento:		
alimentazione: 10 m (32,8 ft)	ingressi analogici: 10 m (32,8 ft)	
ingressi digitali: 10 m (32,8 ft)	uscite digitali: 10 m (32,8 ft).	
Temperatura di impiego:	da -5 a 55 °C (da 23 a 131 °F).	
Temperatura di immagazzinamento:	da -25 a 70 °C (da -13 a 158 °F).	
Umidità di impiego:	dal 10 al 90 % di umidità relativa senza condensa.	
Situazione di inquinamento del dispositivo di comando:	2.	
Conformità:		
RoHS 2011/65/CE	WEEE 2012/19/EU	regolamento REACH (CE) n. 1907/2006
EMC 2014/30/UE	LVD 2014/35/UE.	
Alimentazione:	115... 230 VAC (+10 % -15 %), 50/60 Hz (±3 Hz), max. 6 VA.	
Metodo di messa a terra del dispositivo di comando:	nessuno.	
Tensione impulsiva nominale:	2,5 KV.	
Categoria di sovratensione:	II.	
Classe e struttura del software:	A.	
Ingressi analogici:	2 per sonde Pt 1000 o J/K/Pt 100 (a seconda del modello, sonda regolazione e sonda spillone).	
Ingressi digitali:	2 a contatto pulito (micro porta e multifunzione).	
Contatto pulito:	Tipo di contatto:	5 VDC, 1,5 mA
	Alimentazione:	nessuna
	Protezione:	nessuna.
Uscite digitali:	5 a relè elettromeccanico o 3 a relè elettromeccanico e 2 comandi per relè allo stato solido (a seconda del modello) .	
Relè K1:	SPST da 16 A res. @ 250 VAC	
Relè K2:	SPDT da 8 A res. @ 250 VAC (5 A res. @ 250 VAC in EVJ705J9) o commando 12 VDC max. 15 mA per relè allo stato solido (a seconda del modello)	
Relè K4:	SPST da 8 A res. @ 250 VAC	
Relè K5:	SPST da 5 A res. @ 250 VAC (8 A res. @ 250 VAC in EVJ705J9)	
Relè K6:	SPST da 5 A res. @ 250 VAC o commando 12 VDC max. 15 mA per relè allo stato solido (a seconda del modello).	
Il dispositivo garantisce un isolamento rinforzato tra ciascun connettore dell'uscita digitale e le rimanenti parti del dispositivo stesso.		
Azioni di Tipo 1 o di Tipo 2:	tipo 1.	
Caratteristiche complementari delle azioni di Tipo 1 o di Tipo 2:	C.	
Visualizzazioni:	display grafico a colori da 2.8 pollici.	
Buzzer di allarme:	incorporato.	
Porte di comunicazione:	1 porta TTL MODBUS slave per chiave di programmazione, app EVconnect, sistema di monitoraggio remoto EPoCA o per BMS.	

ATTENZIONE
Il dispositivo deve essere smaltito secondo le normative locali in merito alla raccolta delle apparecchiature elettriche ed elettroniche.

Questo documento e le soluzioni in esso contenute sono proprietà intellettuale EVCO tutelata dal Codice dei diritti di proprietà Industriale (CPI). EVCO pone il divieto assoluto di riproduzione e divulgazione anche parziale dei contenuti se non espressamente autorizzata da EVCO stessa. Il cliente (costruttore, installatore o utente finale) si assume ogni responsabilità in merito alla configurazione del dispositivo. EVCO non si assume alcuna responsabilità in merito ai possibili errori riportati e si riserva il diritto di apportare qualsiasi modifica in qualsiasi momento senza pregiudicare le caratteristiche essenziali di funzionalità e di sicurezza.

EVCO S.p.A.
Via Feltre 81, 32036 Sedico (BL) ITALIA
telefono 0437 8422 | **fax** 0437 83648
email info@evco.it | **web** www.evco.it